Einseitig **kurz** / One way **short**

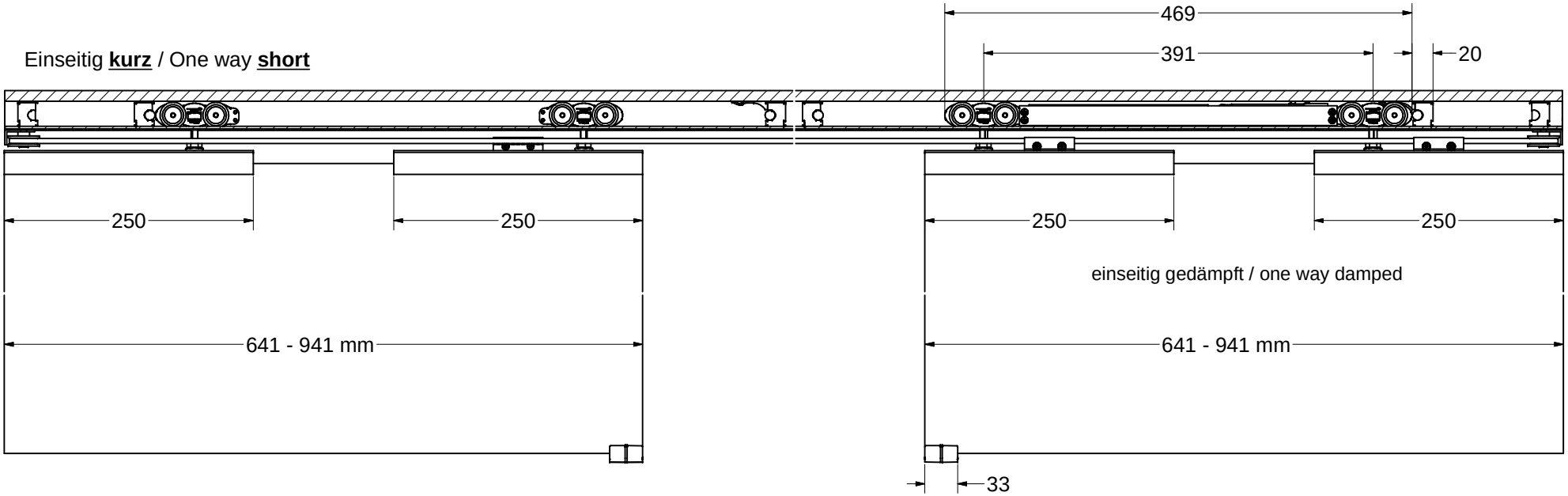

ALU 100 NEO Pro Glas Synchron mit Sidestop IP
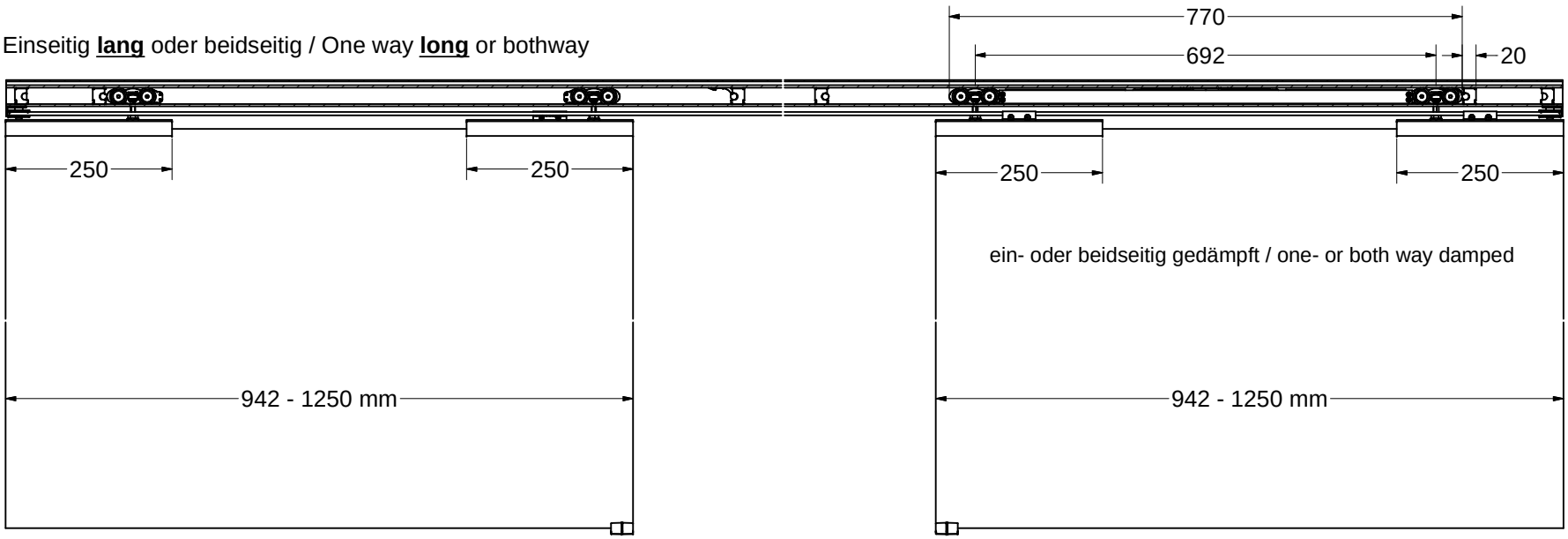
Einseitig **lang** oder beidseitig / One way **long** or bothway